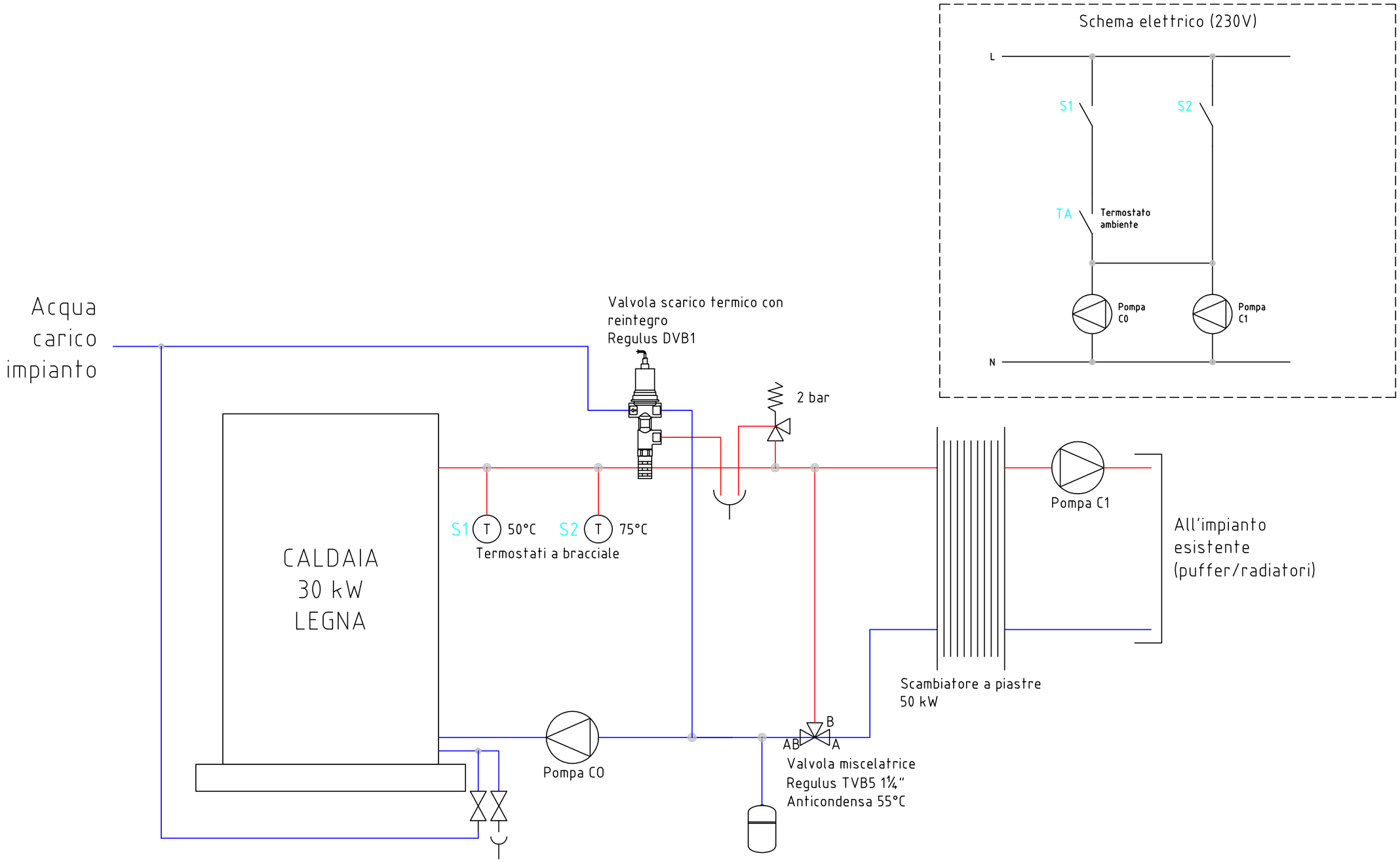

REV.	MODIFICA	DATA	FIRMA	DATA / DISEGN. / VISTO / APPR.	SOST. IL :	SOST. DA :	FILE :

Allaccio caldaia legna Galmet con scambiatore

=
+

FG. 001
F.S. /